КОРМЗ

ОТКРЫТОЕ АКЦИОНЕРНОЕ ОБЩЕСТВО

РЕГИСТР ИСО 9001

"Кемеровский опытный ремонтно-механический завод"

Гидро- и электрооборудование ДМК-55

Каталог запасных частей

5126-02.00.000 ЗЧ

5126-03.00.000 ЗЧ

Версия: 1.0 от 04.2014

Кемерово
2014 г.

Открытое Акционерное Общество «КОРМЗ»

Каталог запасных частей 5126-02.00.000 ЗЧ, 5126-03.00.000 ЗЧ
Гидро- и электрооборудование на автомобиль ДМК-55

ОАО «КОРМЗ»
650021, Россия, г. Кемерово, ул. Грузовая, 19 "Б"
тел/факс: (3842) 57-16-81
E-mail: kormz@ kormz.ru

Правила пользования каталогом

Настоящий каталог узлов и деталей предназначен для составления заявок на запасные части, необходимые при техническом обслуживании и ремонте гидро- и электрооборудования, установленном на автомобиле ДМК-55.

При оформлении заказа на поставку запчастей необходимо указывать обозначение и наименование запчасти, необходимое количество, дату выпуска изделия.

По всем вопросам приобретения запасных частей
обращаться в сервисную службу ОАО «КОРМЗ».

Россия, 650021, г. Кемерово, ул. Грузовая, 19 "Б"
тел: (3842) 57-17-24
E-mail: Service_kormz@mail.ru

С О Д Е Р Ж А Н И Е

1 Гидрооборудование 5126-02.00.000 6

2 Блок управления 5126-02.01.000 10

3 Электрооборудование 5126-03.00.000 12

4 Электрооборудование маслоохладителя 6921-08.09.000 18

5 Пульт управления 5126-03.03.000 20

Гидрооборудование

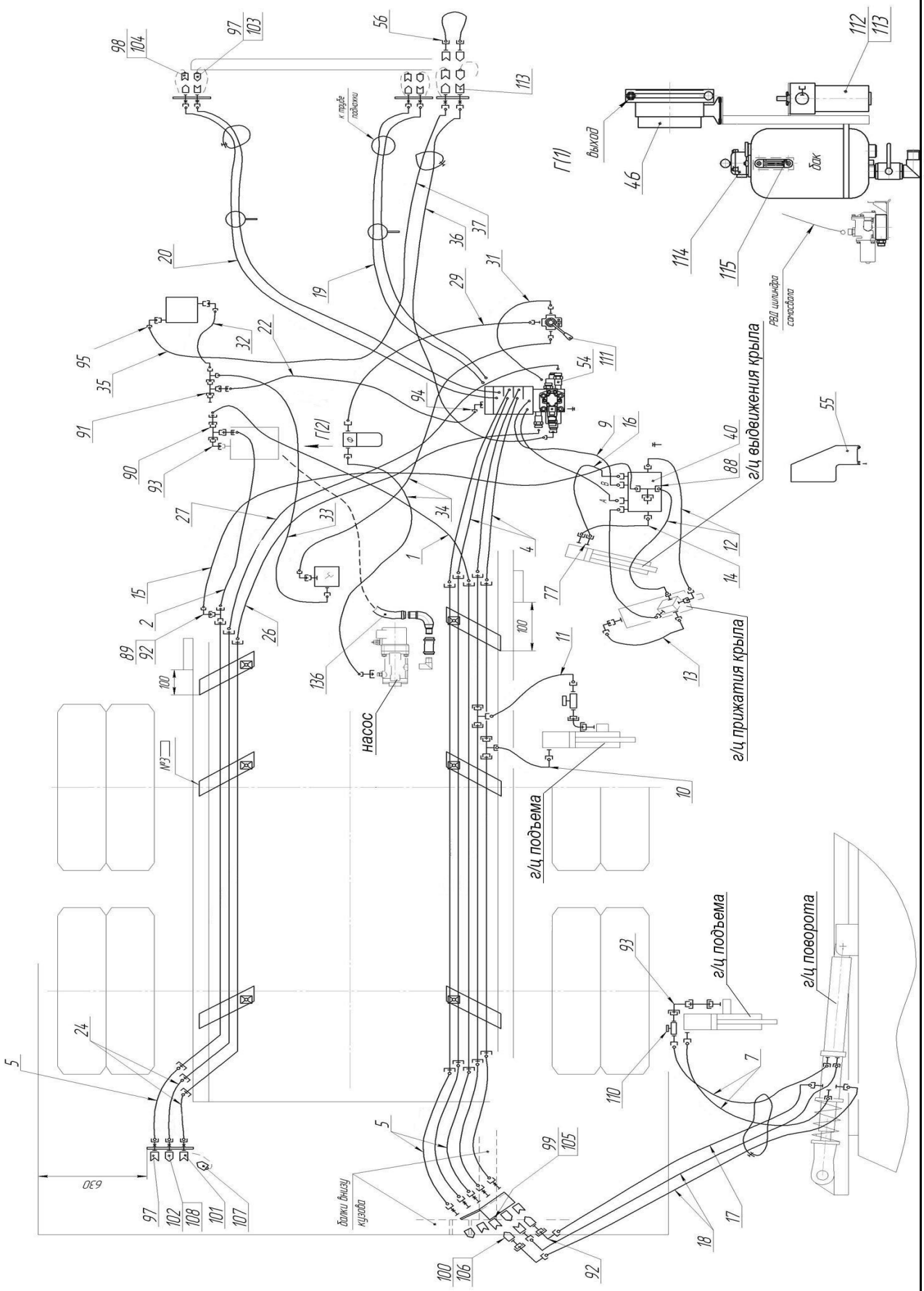

№ поз.	Обозначение при заказе	Наименование	Кол-во
1	8 Ш-Ш 1350	Шлангопровод	1
2	8 Ш-Ш 1400	Шлангопровод	1
4	8 Г-Ш 650	Шлангопровод	4
5	8 Г-Ш 1100	Шлангопровод	6
7	8 Г-Г 1550	Шлангопровод	2
9	8 ГУ-Г 550	Шлангопровод	1
10	8 ГУ-Г 600	Шлангопровод	2
11	8 ГУ-Г 650	Шлангопровод	1
12	8 ГУ-Г 700	Шлангопровод	2
13	8 ГУ-Г 800	Шлангопровод	2
14	8 ГУ-Г 900	Шлангопровод	1
15	8 ГУ-Г 1150	Шлангопровод	1
16	8 ГУ-Г 1250	Шлангопровод	1
17	8 ГУ-Г 1550	Шлангопровод	1
18	8 ГУ-Г 1700	Шлангопровод	2
19	8 ГУ-Г 3200	Шлангопровод	2
20	8 ГУ-Г 3800	Шлангопровод	2
22	12 Г-Ш 1800	Шлангопровод	1
24	16 Г-Ш 1100	Шлангопровод	2
26	16 ГУ-Ш 1200	Шлангопровод	1
27	16 ГУ-Ш 1400	Шлангопровод	1
29	16 Г-Г 1600	Шлангопровод	1
31	16 ГУ-Г 550	Шлангопровод	1
32	16 ГУ-Г 800	Шлангопровод	1
33	16 ГУ-Г 1550	Шлангопровод	1
34	16 ГУ-Г 1950	Шлангопровод	2
35	16 ГУ-Г 2100	Шлангопровод	1*
36	16 ГУ-Г 3400	Шлангопровод	1
37	16 ГУ-Г 4000	Шлангопровод	1
40	6921-09.05.000	Блок последовательности	1
54	5126-02.01.000	Блок управления	1
55	5126-02.02.000	Кожух	1
56	5126-02.03.000	Перемычка	1

88		Тройник TN 120-10L	1
89		Тройник TN 121-10L	1
90		Тройник TN 121-12S	1
91		Тройник TN 121-20S	2
92		Угольник TN 119-10L	5
93		Угольник TN 119-12S	2
94		Угольник TN 119-15L	1
95		Угольник TN 119-20S	4
97		Розетка PAV1.1010.002	6
98		Ниппель PAV1.1010.003	5
99		Розетка PAV1.1313.002	1
100		Ниппель PAV1.1313.003	1
101		Розетка PAV1.2019.002	2
102		Ниппель PAV1.2019.003	2
103		Ниппель резиновый SPAV.10002	6
104		Розетка резиновая SPAV.10003	5
105		Ниппель резиновый SPAV.13002	1
106		Розетка резиновая SPAV.13003	1
107		Ниппель резиновый SPAV.20002	2
108		Розетка резиновая SPAV.20003	2
110		Кран шаровый двухходовой FP-GE2-3/8	2
111		Кран-распределитель 359-31-34	1
112		Фильтр напорный HMM422C10XNR1	1
113		Индикатор загрязнения напорного фильтра DE500 (IND.DIFF.ELETTT 5 Bar 1/2 BSP)	1
114		Фильтр сливной OMTF112C25NA2	1
115		Уровнемер LIVELLO LT2T CON VITI DA M12	1
136		Рукав Б-2-50 ГОСТ 5398-76	1,7 м

Блок управления 5126-02.01.000

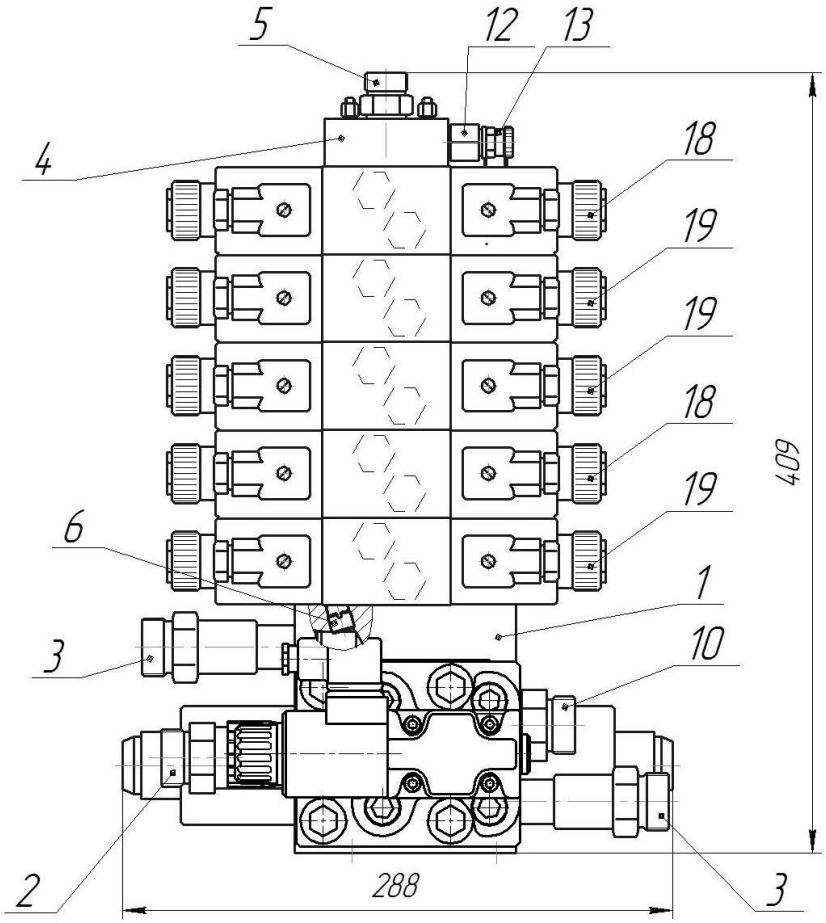

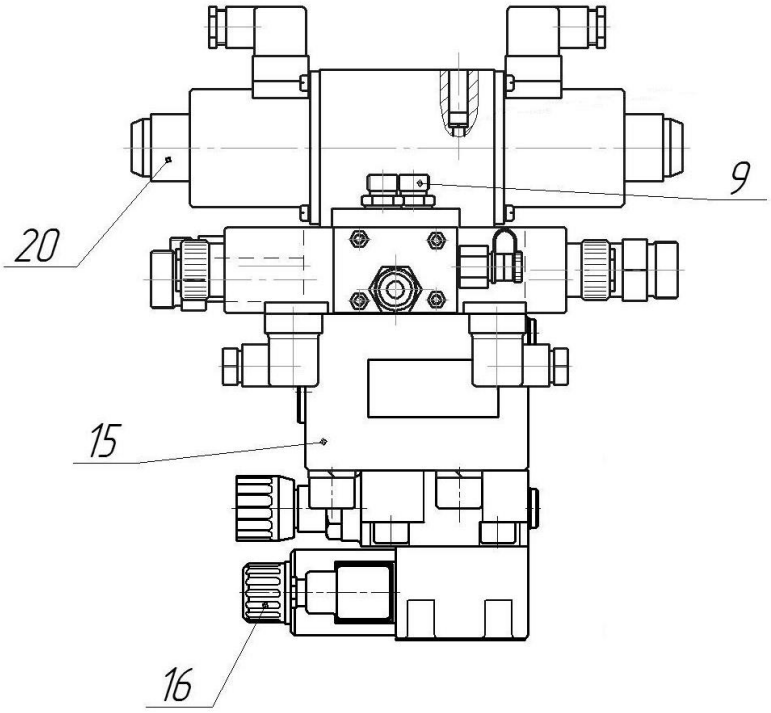

№ поз.	Обозначение при заказе	Наименование	Кол-во
1	Б11-002	Плита распределительная	1
2	Б11-003	Штуцер	1
3	Б11-004	Штуцер	2
4	Б21-002	Плита	1
5	К-00092	Штуцер	1
6	РПМ-07.01.005	Пробка	1
		Адаптеры (Италия)	
9		TN92GG-10LM	10
10	(К-00042)	TN92-20SM	1
12	(Б10-002)	Адаптер В10-002	1
13		Вентиль измерительный HFM MK 10-1 S	1
15		Клапан давления VMPE 25 C 3002	1
16		Электрогидрораспределитель AD3E 16 EMS 13	1
		Гидрораспределители	
18		RH 06 01.1 -24/00 GFM	2
19		RH 06 26.1 -24/00 GFM	3
20		RH 10 01.1 -24/00 DT	1

Электрооборудование 5126-03.00.000

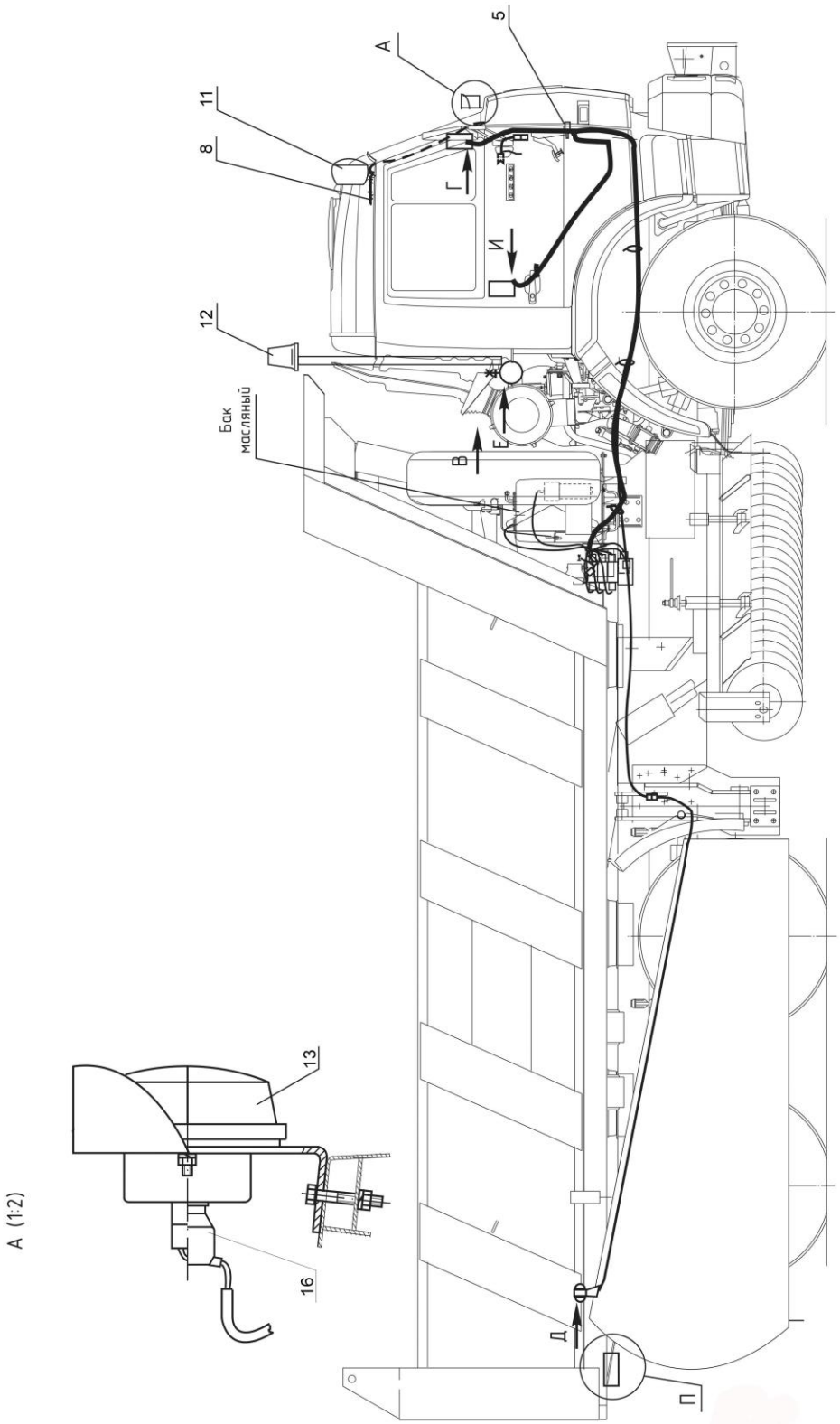
5
А
11
8
Г
И
12
Бак масляный
В
Е
13
А (1:2)
16
Д
П

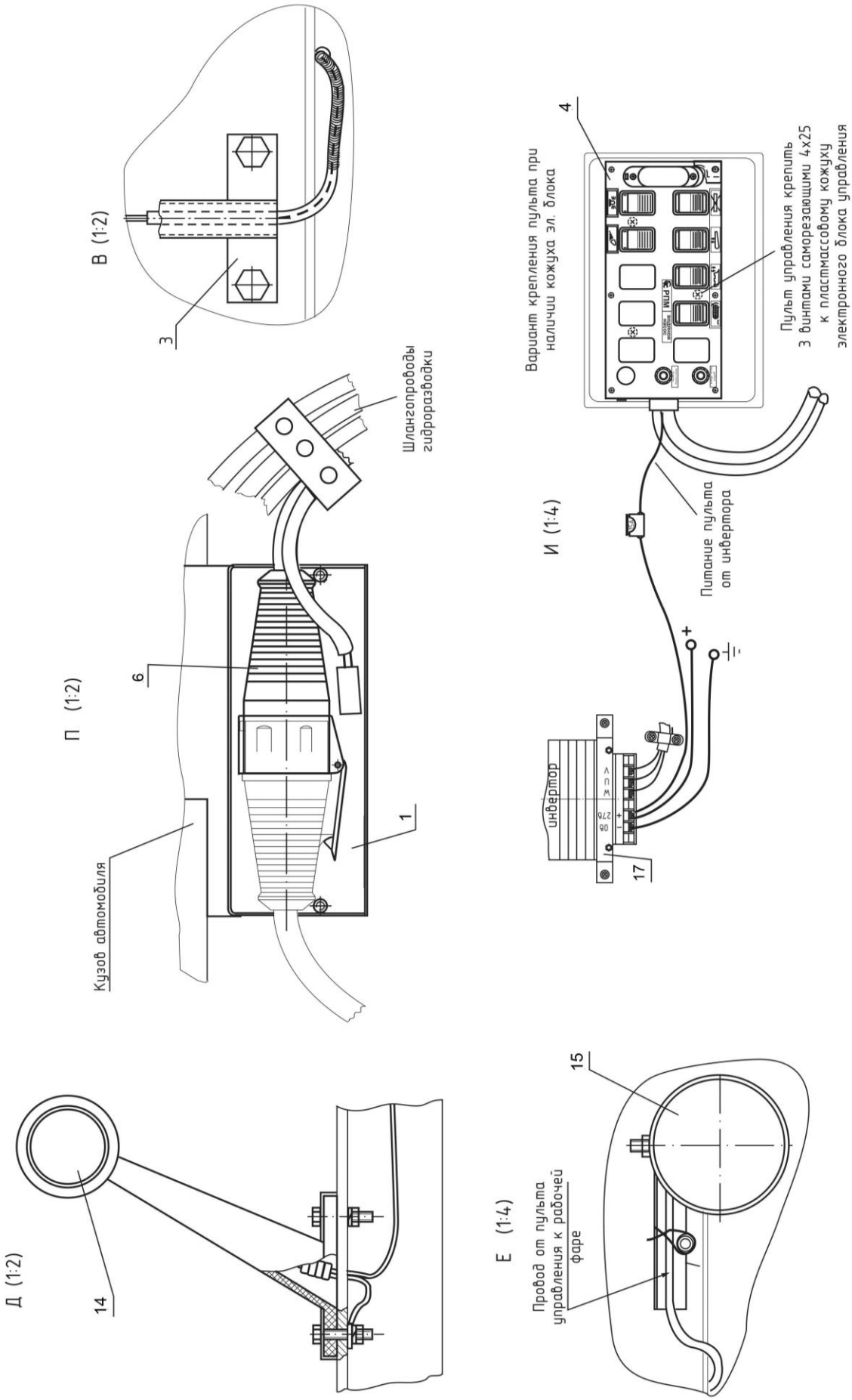
В (1:2)
3
П (1:2)
6
1
Кузов автомобиля
Шлангопроводы гидроразводки
И (1:4)
4
Вариант крепления пульта при наличии кожуха эл. блока
Пульт управления крепить 3 винтами саморезающими 4х25 к пластмассовому кожуху электронного блока управления
Питание пульта от инвертора
инвертор
17
Д (1:2)
14
Е (1:4)
15
Провод от пульта управления к рабочей фаре

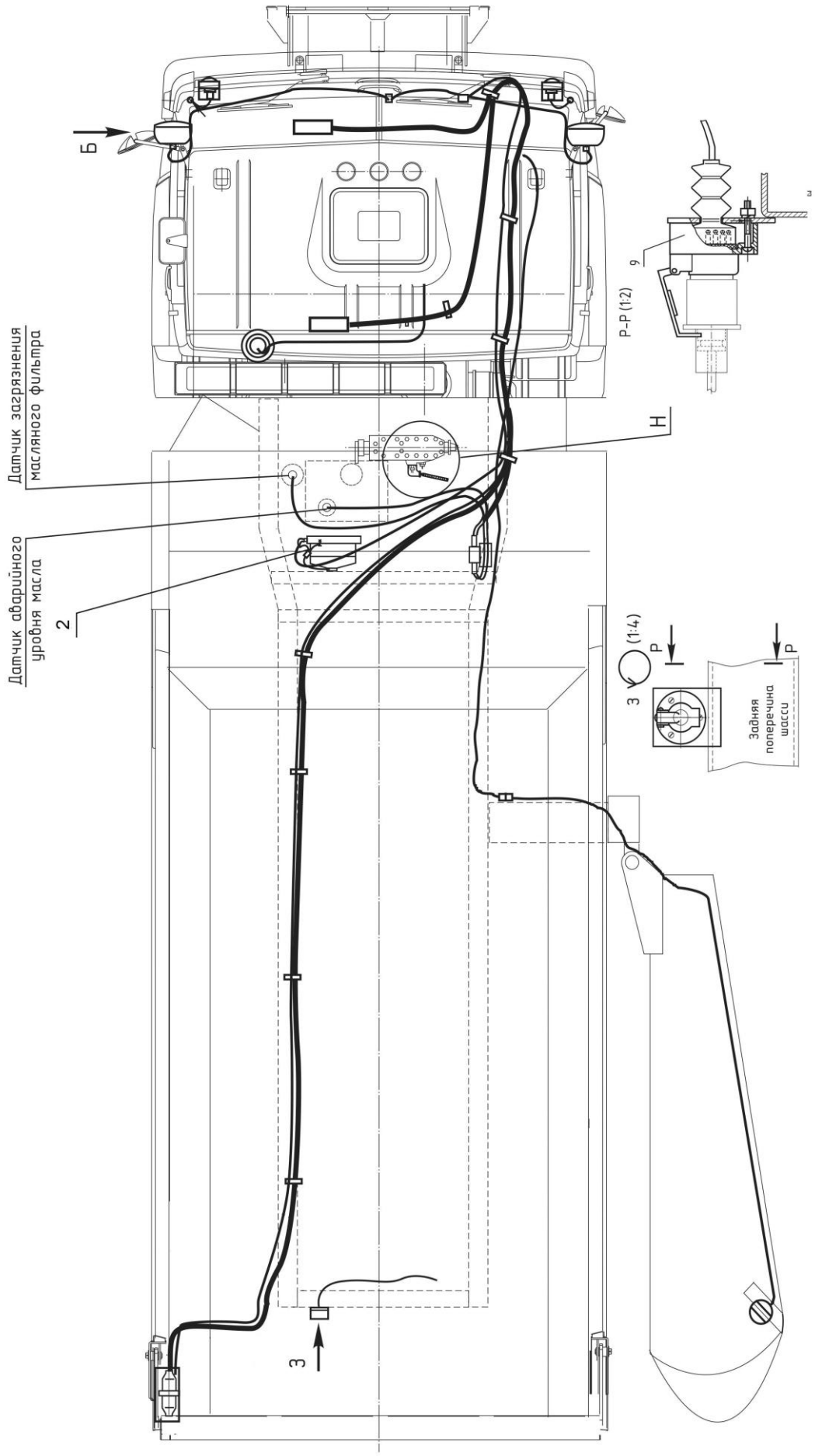
Б
Датчик загрязнения масляного фильтра
Датчик аварийного уровня масла
2
Н
3
Р-Р (1:2)
9
3
(1:4)
Р
Р
Задняя поперечина шасси

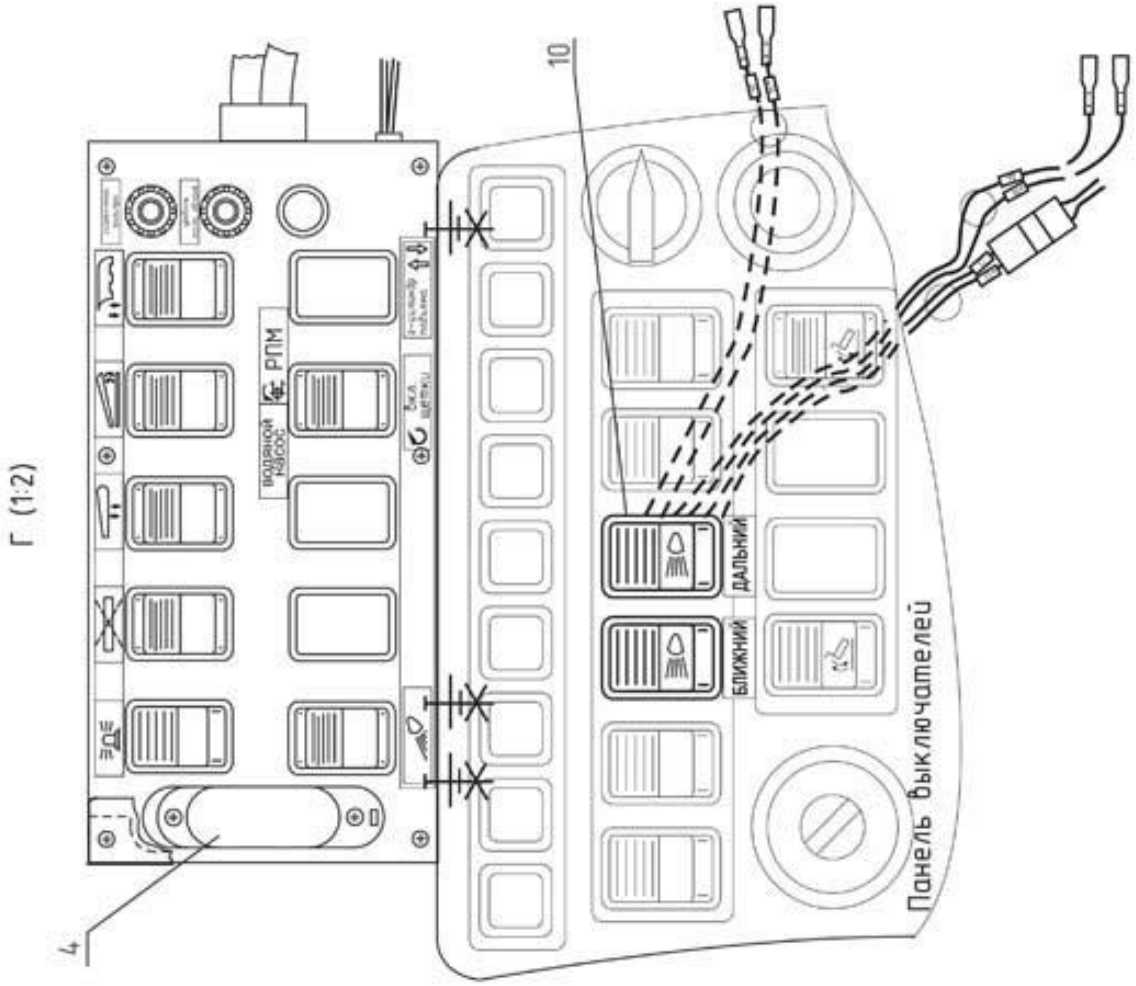
Г (1:2)
10
4
РПМ
ВОДЯНОЙ НАСОС
ДАЛЬНИЙ
БЛИЖНИЙ
Панель выключателей

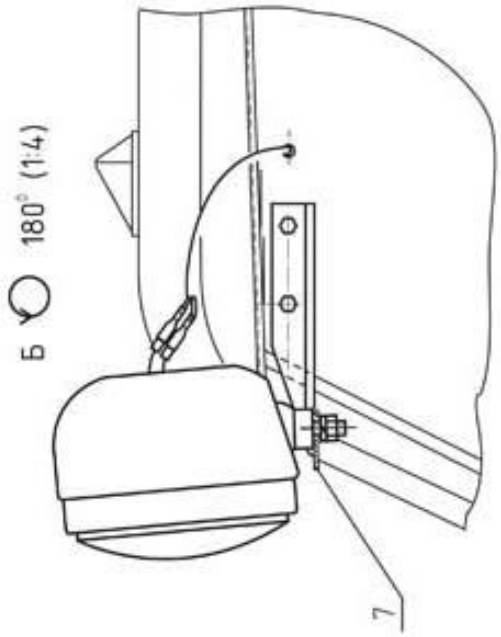
Б 180° (1:4)
7

№ поз.	Обозначение при заказе	Наименование	Кол-во
1	6921-08.06.000	Коробка	1
2	6921-08.09.000	Электрооборудование маслоохладителя	1
3	6921-08.02.000	Кронштейн маячка	1
4	5126-03.03.000	Пульт управления	1
5	69214.А1-03.01.000	Блокировка от сцепления	1
6	69212Е3-03.04.100	Кабель инвертора	1
7	К4310-3727027	Кронштейн	1
8	К431016-3727027	Кронштейн	1
9		Розетка соединения ПС300А3 ГОСТ 9200-76	1
10		Переключатель П 147-02.02 ТУ 37.003.701-75	2
11		Фара головная ФГ 307М-02 с двухнитевой лампой дальнего и ближнего света А24-55+50	2
12		Фонарь проблесковый ФП-1 УХЛ с лампой галогенной АКГ 24-70	2
13		Фонарь передний ПФ130Б с двумя лампами А24-21 и А24-5	2
14		Фонарь габаритный контурный красный/бесцветный ГФ 3,5-2,0 24В, 5Вт	1
15		Фара противотуманная 2101.3743.05 с лампой АКГ 24-70 ТУ 37.003.051-81	1
16		Колпачек защитный выводов датчика 5320-3827026	2
17		Инвертор	1

Электрооборудование маслоохладителя 6921-08.09.000

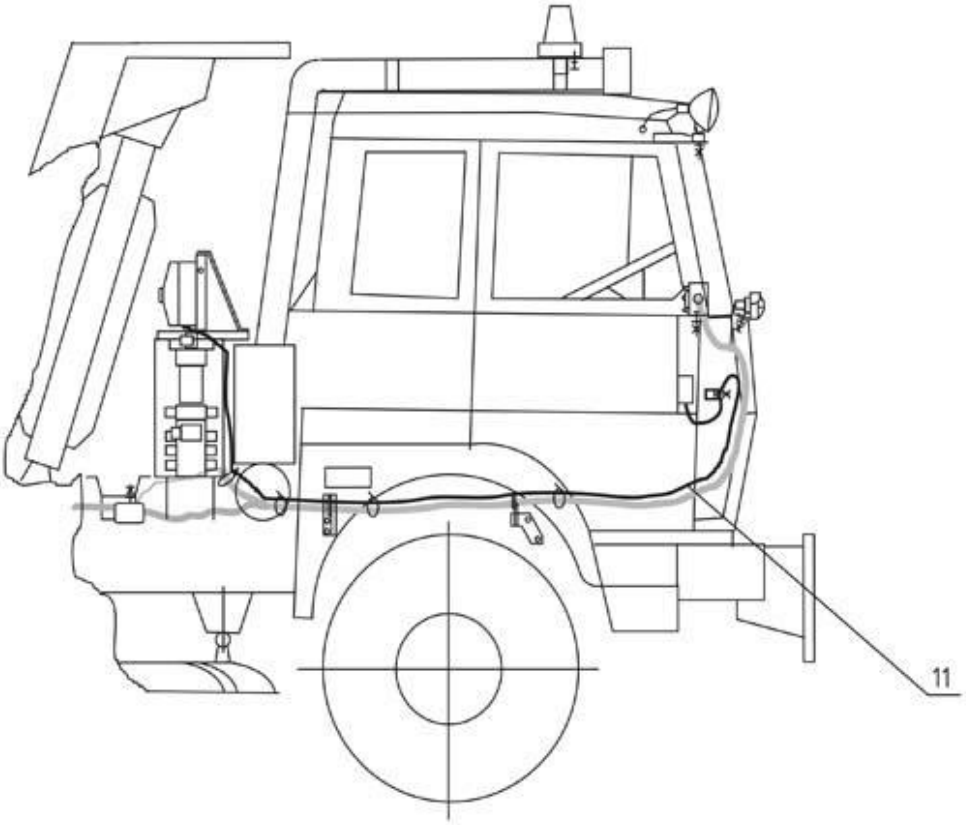
11

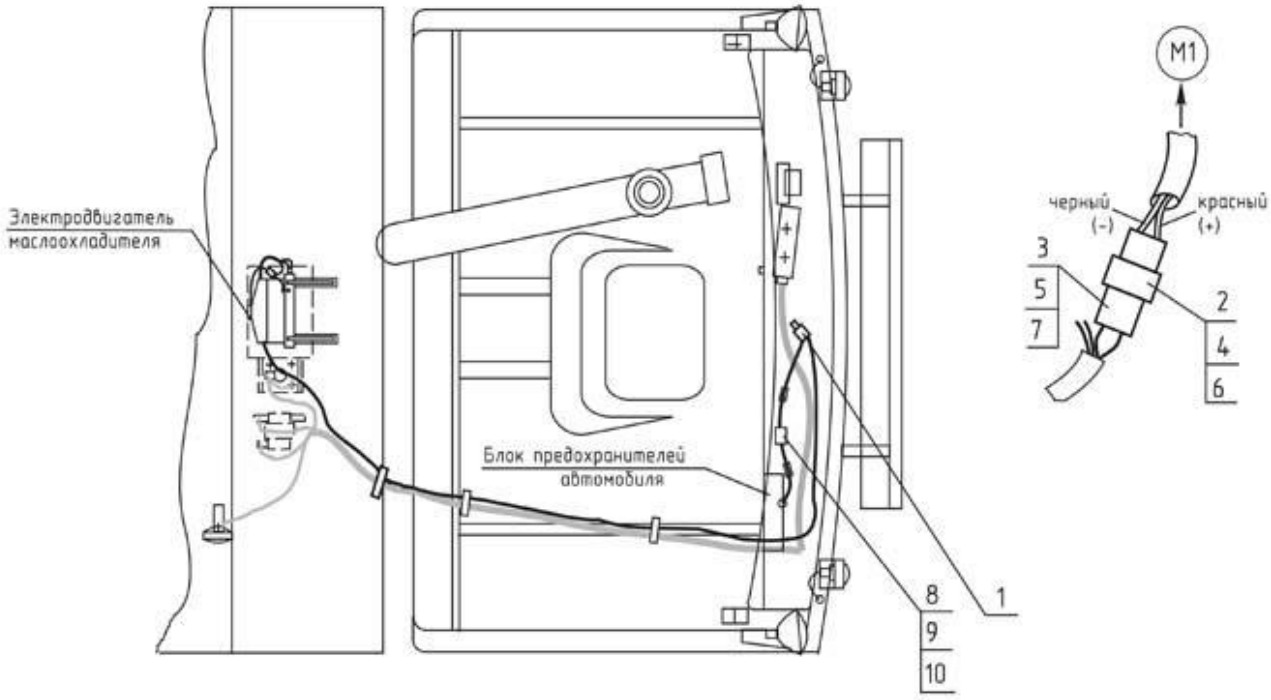
Электродвигатель
маслоохладителя
Блок предохранителей
автомобиля
1
8
9
10
M1
черный
(-)
красный
(+)
3
5
7
2
4
6

№ поз.	Обозначение при заказе	Наименование	Кол-во
1		Реле 901.3747 ТУ 37.003.1418-94	1
2		Штырь 45 7373 8004	2
3		Гнездо 45 7373 8008	7
4		Колодка штыревая 45 7373 9004	1
5		Колодка гнездовая 45 7373 9003	1
6		Чехол защитный держателя наружнного 2-х клеммового 5320-3724050	1
7		Чехол защитный держателя внутреннего 2-х клеммового 5320-3724051	1
8		Держатель с автомобильным предохранителем 15А	1
9		Разъем плоский полностью изолированный РППИ-М 1,5-7-0,8	2
10		Разъем плоский изолированный РПИ-П 1,5-7-0,8	2
11		Кабель КУПР 4х1,0 ГОСТ 18404.2-73	6 м

Пульт управления 5126-03.03.000

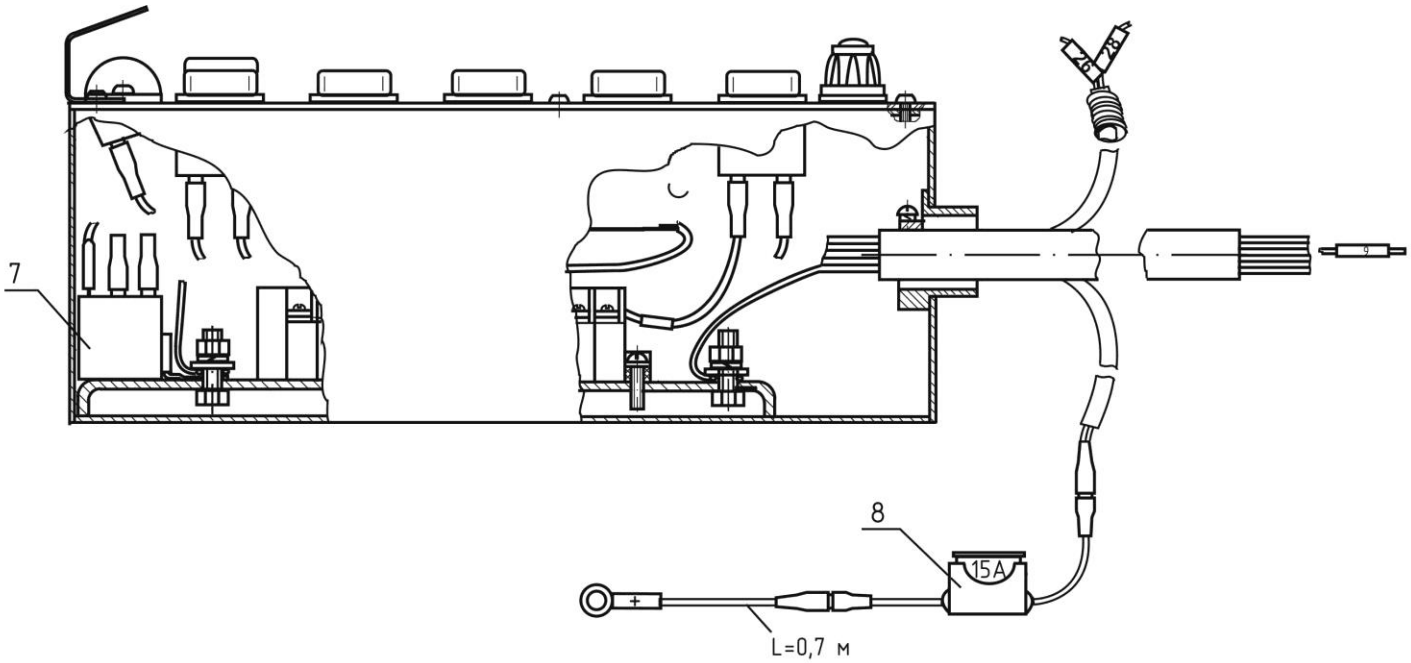

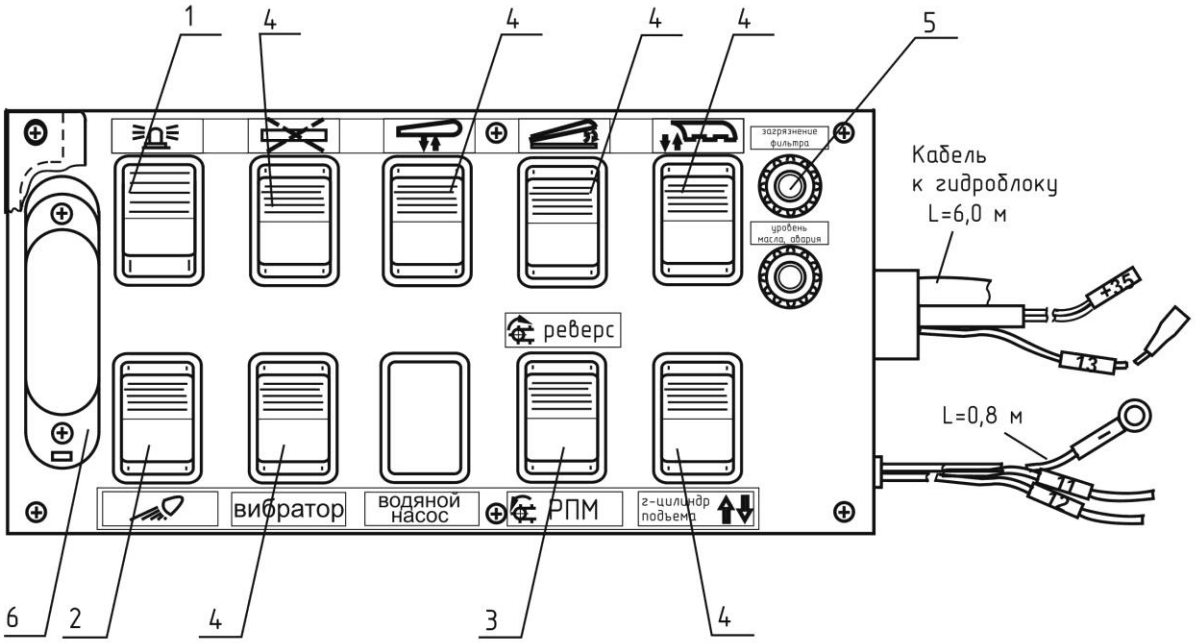

№ поз.	Обозначение при заказе	Наименование	Кол-во
1		Выключатель ВК 343-02.17 ТУ 37.003.701-75	1
		Переключатели ТУ 37.003.701-75	
2		П 147-06.17	1
3		П 150-08.17	1
4		П 150-09.17	6
		Фонари с лампой А24-1	
5		ФШМ1-К	2
6		Фонарь 12.3717 (белый) с лампой 24в., 5вт. ТУ 37.458.032-80	1
7		Реле 901.3747, 24в. ТУ 37.003.1418-94	2
8		Держатель с автомобильным предохранителем 15А	1

ДЛЯ ЗАМЕТОК